VŠEOBECNÉ POZNÁMKY:

- KONŠTRUKCIA VŠETKÝCH EXTERIÉROVÝCH ZASKLENÝCH STIEN A OKIEN BUDE ZO 6- KOMOROVÝCH PLASTOVÝCH PROFILOV, FARBA: HNEDÁ
- VŠETKY EXTERIÉROVÉ ZASKLENÉ STENY BUDÚ ZASKLENÉ IZOLAČNÝM TROJSKLOM S PARAMETROM Ug=0,6 W.m-2.K-1 (SÚČINITEĽ PRECHODU TEPLA ZASKLENÍM)
- KOVANIE VŠETKÝCH ZASKLENÝCH STIEN RIEŠIŤ DOSIAHNUTELNÉ Z PODLAHY
- JEDNOTLIVÉ TYPY KOVANIA BUDÚ VYBRANÉ ZO VZORKOVNÍKA DODÁVATELA
- OTVORY DO KTORÝCH SÚ NAVRHOVANÉ ZASKLENÉ STENY A OKNA PREMERAŤ PRIAMO NA STAVBE
- VÝROBNÚ DOKUMENTÁCIU A OTVÁRAVOSŤ VŠETKÝCH OKIEN A ZASKLENÝCH STIEN ODSÚHLASIŤ S INVESTOROM
- VONKAJŠIE AJ VNÚTORNÉ PARAPETY BUDÚ SÚČASŤOU DODÁVKY OKIEN - VONKAJŠIE POPLASTOVANÝ PLECH A VNÚTORNÝ PLAST

NUTNÉ PRED VÝROBOU VÝPLNÍ JE ZO STRANY DODÁVATEĽA - ZAMERAŤ PRESNÉ ROZMERY OTVOROV!!!

±0,000 = 100,95 (m.n.m) JESTVUJÚCA ÚROVEŇ PODLAHY

VYPRACOVAL:
ING. VERONIKA SZÉKELYOVÁ

ZODPOVEDNÝ PROJEKTANT
ING. JÁN STAŠ

0126+A1

PROJEKTANT:
APRO, s.r.o. Trebišov
M. R. Štefánika 68/11
075 01 TREBIŠOV
tel.: 056/672 47 51
www.aprotv.sk
e-mail: stas@aprotv.sk

AUTOR NÁVRHU	ING. JÁN STAŠ STAŠOVÁ GABRIELA	ČÍSLO KÓPIE	1
PROJEKTANT STAVBY	ING. JÁN STAŠ	STUPEŇ: PROJEKT PRE STAVEBNÉ POVOLENIE	
		FORMÁT	3 x A4
MIESTO STAVBY	VINIČKY	PARCELA ČÍSLO 165/2, 78/1, 679/5	DÁTUM 09/2016
INVESTOR	OBEC VINIČKY	MIERKA	1:50
NÁZOV STAVBY	REKONŠTRUKCIA NEVYUŽITÝCH OBJEKTOV PRE KOMUNITNÚ A SPOLKOVÚ ČINNOSŤ	ČÍSLO ZÁKAZKY	01/2016
OBJEKT	SO 01-REKONŠTRUKCIA BÝVALÉHO RODINNÉHO DOMU NA KOMUNITNÉ CENTRUM	KLASIFIKÁCIA STAVBY	1 2 7 4
OBSAH	VÝPIS OKIEN A DVERÍ	ČÍSLO VÝKRESU	112
ČASŤ	STAVEBNÁ		

EXTERIÉROVÉ VÝPLNE OTVOROV

Č.P.	SCHÉMA	POPIS	KS INP
a	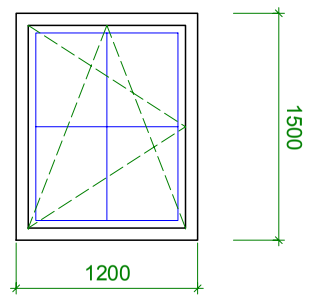	EXTERIÉROVÉ OKNO JEDNOKRÍDLOVÉ 1200/1500 mm OTVÁRAVO-SKLOPNÉ FARBA : HNEDÁ ZASKLENIE - ČÍRIM TROJSKLOM k=0,6 W.M2.K-1 OSTENIE - MURIVO Z TVÁRNIC YTONG PARAPET - MURIVO Z TVÁRNIC YTONG NADPRAŽIE - ZB VÄNIEC POČET ks	12
b	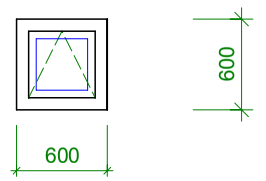	EXTERIÉROVÉ OKNO JEDNOKRÍDLOVÉ 600/600 mm SKLOPNÉ FARBA : HNEDÁ ZASKLENIE - ČÍRIM TROJSKLOM k=0,6 W.M2.K-1 OSTENIE - MURIVO Z TVÁRNIC YTONG PARAPET - MURIVO Z TVÁRNIC YTONG NADPRAŽIE - ZB VÄNIEC POČET ks	2
D1	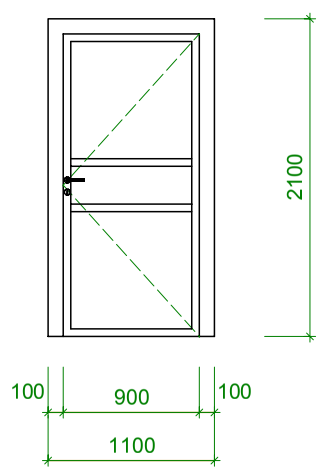	EXTERIÉROVÉ DVERE 1100/2100 mm JEDNOKRÍDLOVÉ š=900/2000 FARBA : HNEDÁ OSTENIE - MURIVO Z TVÁRNIC YTONG NADPRAŽIE - PREKLAD YTONG POČET KS P / Ľ	1 / -
D2	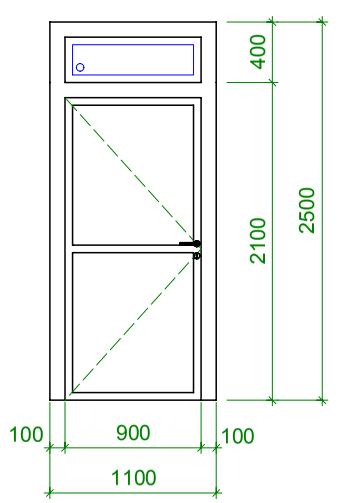	EXTERIÉROVÉ DVERE 1100/2500 mm JEDNOKRÍDLOVÉ š=900/2100 S HORNÝM SVETLÍKOM V=400 MM FARBA : HNEDÁ OSTENIE - MURIVO Z TVÁRNIC YTONG NADPRAŽIE - PREKLAD YTONG POČET KS P / Ľ	- / 1

INTERIÉROVÉ VÝPLNE OTVOROV

Č.P.	SCHÉMA	POPIS	KS INP
D3	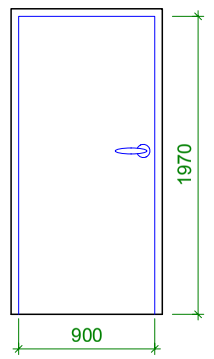	DVERE DREVENÉ VNÚTORNÉ HLADKÉ PLNÉ JEDNOKRÍDLOVÉ S POLODRÁŽKOU OSADENÉ DO DREVENEJ OBLOŽKOVEJ ZÁRUBNE POVRCHOVÁ ÚPRAVA-LAMINO, ODTIEŇ DUB ZÁMOK ZÁPADKOVÝ KOVANIE Z LAHKÉHO KOVU ROZMER DVERÍ 900x1970 mm BEZ PRAHU STAVEBNÝ OTVOR :1000x2050 mm P / Ľ	1 / -
D4	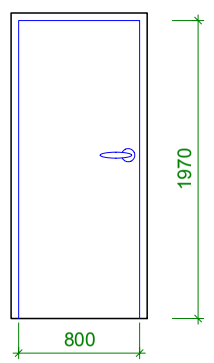	DVERE DREVENÉ VNÚTORNÉ HLADKÉ PLNÉ JEDNOKRÍDLOVÉ S POLODRÁŽKOU OSADENÉ DO DREVENEJ OBLOŽKOVEJ ZÁRUBNE POVRCHOVÁ ÚPRAVA-LAMINO, ODTIEŇ DUB ZÁMOK VLOŽKOVÝ KOVANIE Z LAHKÉHO KOVU ROZMER DVERÍ 800x1970 mm BEZ PRAHU STAVEBNÝ OTVOR :900x2050 mm P / Ľ	1 / 1
D5	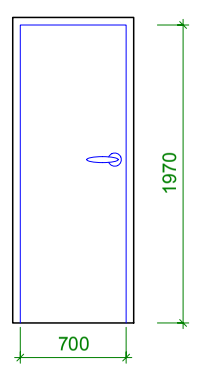	DVERE DREVENÉ VNÚTORNÉ HLADKÉ PLNÉ JEDNOKRÍDLOVÉ S POLODRÁŽKOU OSADENÉ DO DREVENEJ OBLOŽKOVEJ ZÁRUBNE POVRCHOVÁ ÚPRAVA-LAMINO, ODTIEŇ DUB ZÁMOK VLOŽKOVÝ KOVANIE Z LAHKÉHO KOVU ROZMER DVERÍ 700x1970 mm BEZ PRAHU STAVEBNÝ OTVOR :800x2050 mm P / Ľ	1 / -
SD1	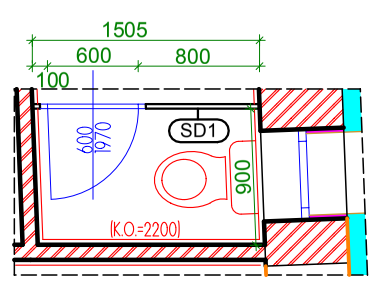	ĽAHKÁ DREVENÁ KONŠTRUKCIA NA PREDELENIE HYGIEN, OSADENÁ NA OCEL. NOŽKÁCH 100 mm OD PODLAHY, VÝŠKA 2000 mm OD PODLAHY DVERE š=600 mm POVRCHOVÁ ÚPRAVA-FÓLIA S JEMNOU ŠTRUKTÚROU-ODTIEŇ DUB P / Ľ	- / 1