REZ A–A

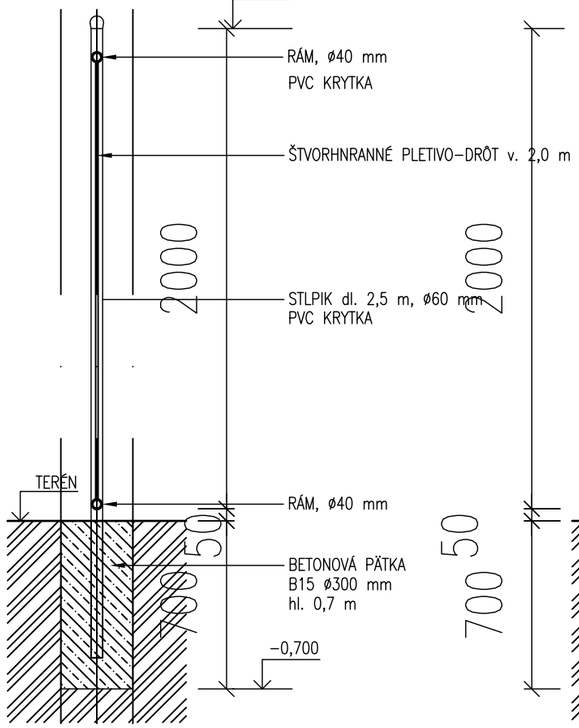

POHLAD BRÁNA

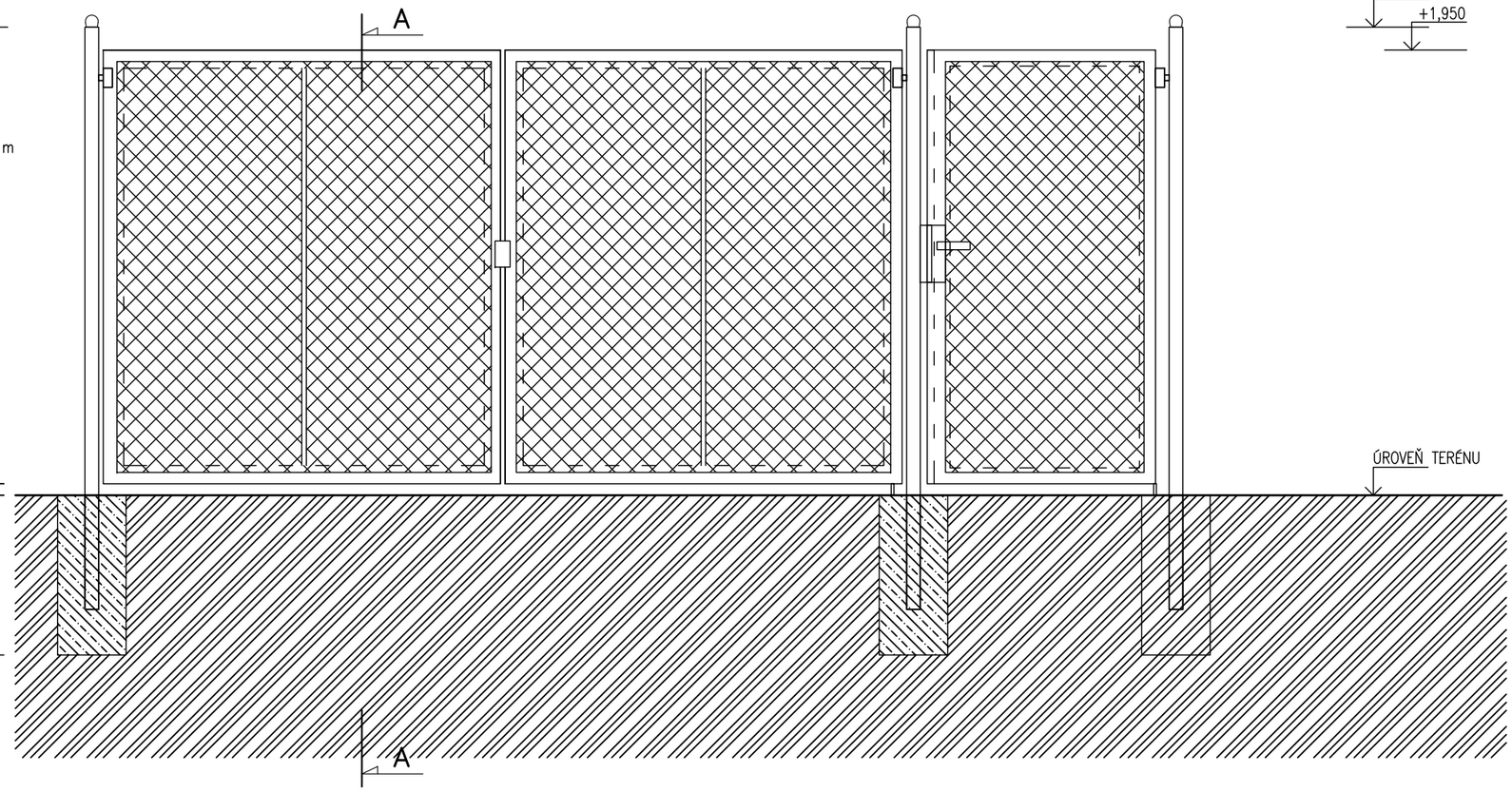

OSADENIE STAVBY:	**±0,000 = 121,40**	**B.p.v. m.n.m**	
NÁZOV PROJEKTU:	**Komunitné centrum - Sobrance**		
MIESTO STAVBY:	**Sobrance**	Kataster: **Sobrance** Parcelné č.: 771 / 2	
INVESTOR:	**Mesto Sobrance**		
HLAVNÝ PROJEKTANT:	**Ing. Vladimír Kmeť**		PROJEKTANT ČASTI PROFESIE: **Ing.Vladimír Kmeť** Moskovská 25 974 04 Banská Bystrica ing.kmet@gmail.com
PROJEKTANT ČASTI PROFESIE:	**Ing. Vladimír Kmeť**		
VYPRACOVAL:	**Ing. Vladimír Kmeť**		
STUPEŇ PD:	**Stavebné povolenie Realizačný projekt**	FORMÁT:	**2xA4**
ČASŤ PROFESIA:	**SPEVNENÉ PLOCHY, OPLOTENIE A VYBAVENIE**	DÁTUM:	**Issue Date**
NÁZOV VÝKRESU:	**VSTUPNÁ BRÁNA**	MIERKA: **1 : 25**	ČÍSLO VÝKRESU: **SP-06**

Ďalšie použitie a kopírovanie výkresu možné len so súhlasom autora
Dokumentácia bola vypracovaná v súlade zo všetkými platnými normami STN
Neoddelitelnou súčasťou tejto dokumentácie je technická správa
Táto dokumentácia neobsahuje výrobnú dokumentáciu