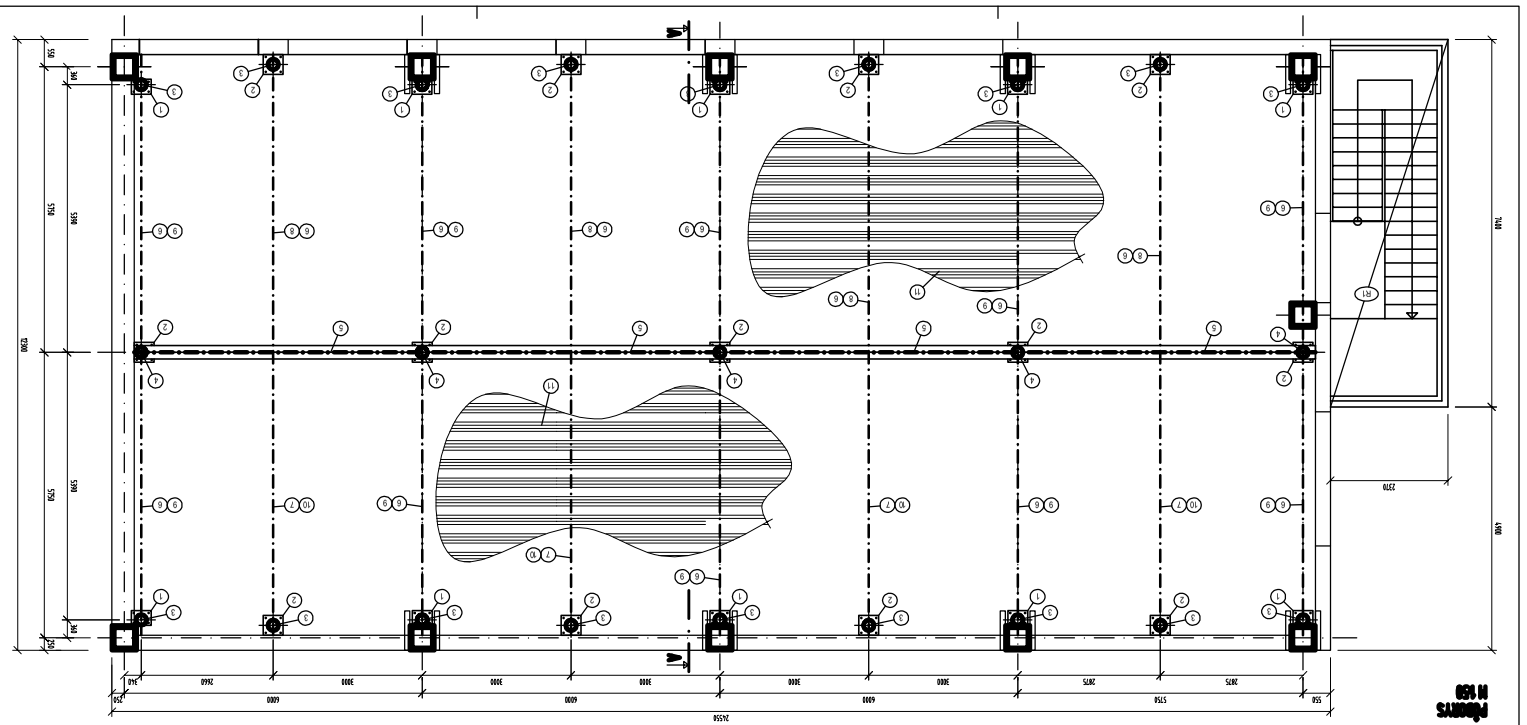


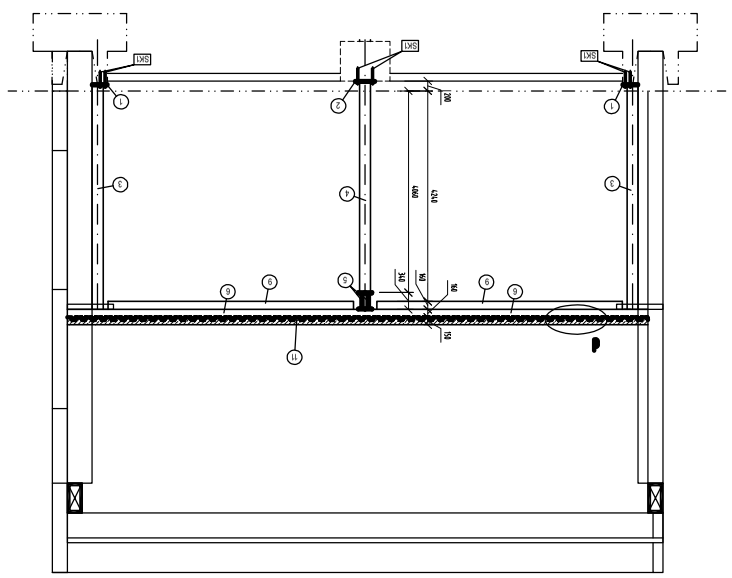

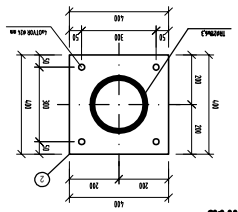


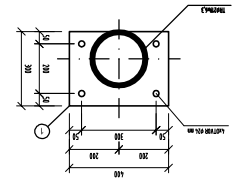

## VÝKAZ MATERIÁLU

| POZ. | PRVEK | BETON (m³) | BET. (kg) | BETON. ŽELEZ. (m²) | HMOTNOST ŽELEZIN (kg/m) | HMOTNOST (kg) |
|---|---|---|---|---|---|---|
| 1 | PŘÍČNÍK IPE 450 | 0,000 + 0,000 | 0 | 1,200 | 92,10 | 110,520 |
| 2 | PŘÍČNÍK IPE 450 | 0,000 + 0,000 | 0 | 2,100 | 92,10 | 193,410 |
| 3 | TR 47/94,5 | 0,000 | 0 | 83,000 | 35,05 | 2910,150 |
| 4 | 2xPROFIL 2 T40 | 0,000 | 0 | 24,000 | 15,60 | 374,400 |
| 5 | TR 47/94,5 | 0,000 | 0 | 25,500 | 35,05 | 893,775 |
| 6 | PROFIL 2 T40 | 0,000 | 0 | 77,000 | 15,60 | 1201,200 |
| 7 | PROFIL 2 T40 | 0,000 | 0 | 72,000 | 15,60 | 1123,200 |
| 8 | PROFIL 2 T40 | 0,000 | 0 | 24,000 | 15,60 | 374,400 |
| 9 | PROFIL 2 T40 | 0,000 | 0 | 58,000 | 15,60 | 904,800 |
| 10 | PROFIL 2 T40 | 0,000 | 0 | 24,000 | 15,60 | 374,400 |
| 11 | TRAPEZNÍ PLECH T20 tl0,8 mm | 0,000 | 0 | 300,000 | 5,60 | 1680,000 |
| | | | | | | |
| | SÚČ. | BETONÁŽ SOUČTU | | BET. | | |
| | | | | | | |
| | HMOTNOST SPOLU | | | | | kg |
| | +0 % | | | | | kg |
| | CELKOVÁ HMOTNOST | | | | | kg |

## VÝKAZ VÝZTUŽÍ

| KOL. | Ø. | PRVEK | B.ŽEL. POZ? | B.ŽEL. CELKEM | | | |
|---|---|---|---|---|---|---|---|
| | | | BS | KS | SOUČ. DÉLKA | HMOTNOST | |
| | | | | | ZÁKLAD SÍTĚ | | |
| S1 | ZV SÍTĚ ZÁKL | 2,0x1,0x | 1ks | 56 | 112,000 | 69 | 7730,400 |
| P1 | Ø 12 | 2,400 | 4,72 | | 10,200 | | 10,200 |
| | | | | | | | |
| | | | | | | | |
| | | | | | | |