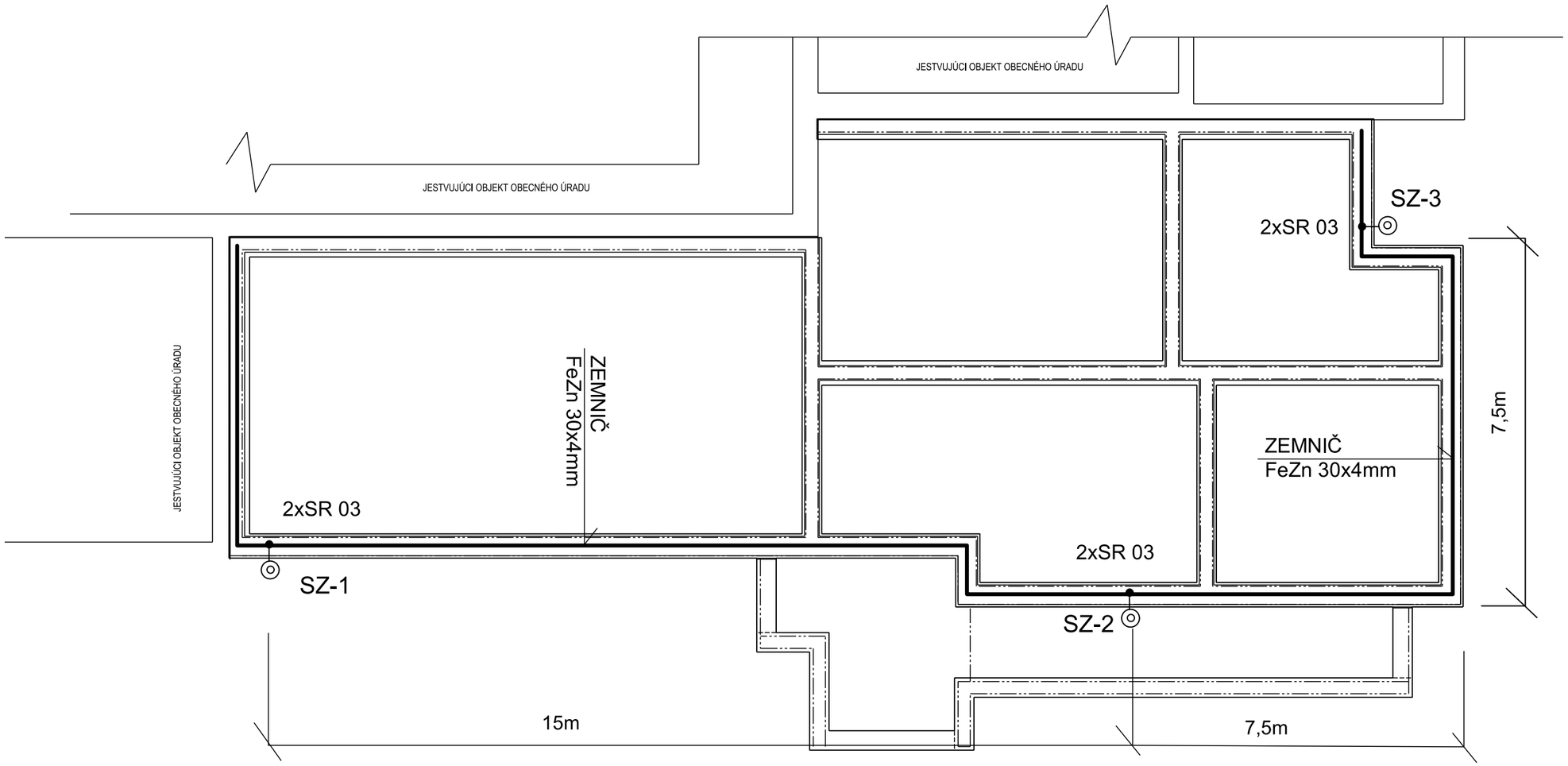

LEGENDA:

- ● -ZACHYTÁVACIA TYČ JP
- -SKÚŠOBNÁ SVORKA SZ
- -ZEMNIACA TYČ ZT, dl.2m

OU -OCHRANNÝ UHOLNÍK OU 1,7m

SS -SVORKA SPOJOVACIA
SR 03 -ZEMNIACA SVORKA
SP 1 -SVORKA NA KOVOVÉ SUČIASTKY
JP 10 -ZVODOVÁ TYČ 1m
SO -SVORKA OKAPOVÁ
SK -SVORKA KRÍŽOVÁ

DETAIL SPOJENIA ZÁKLADOVÉHO UZEMŇOVAČA SO ZVODMI:

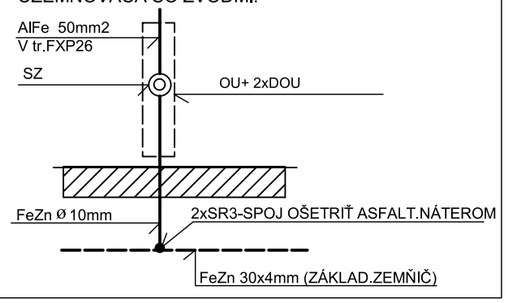

Poznámky:
-Zemnič má byť obalený min.50mm vrstvou betónu vo všetkých smeroch
-Všetky spoje uzemňovacej sústavy natrieť asfaltovým náterom
-Celkový zemný odpor uzemnenia celej budovy Rz<5Ω

ÚROVEŇ LPS-tr.III
ROZOSTUP ZVODOV. MAX15m
MATERIÁL.BLESKOZVOD. VEDENIA:AlFe 50mm²
-ZEMNIACE VEDENIE: ZÁKLADOVÝ ZEMNIČ
-VÝVOD OD ZEMNIČA K SZ :FeZn ø10mm
-ZVODY:NÁSTENNÉ, AlFe 50mm²

Ing. arch. Jozef LÖRINC ARCHITEKT	Ing. arch. Jozef LÖRINC ZODPOVEDNÝ PROJEKTANT	Ing.Ján Titko PROJEKTANT	ATELIÉR A+1 J.Kostru 1,Trebišov 0918 526 715, 0948 536 090
STAVBA	KOMUNITNÉ CENTRUM-REKONŠTRUKCIA A PRÍSTAVBA KU KULTÚRNEMU DOMU		
MIESTO	OBEC BAČKOV, HLAVNÁ 201, 076 61 č.p.:165/1, 166/1	INVESTOR	OBEC BAČKOV HLAVNÁ 201, 076 61
ČASŤ STAVEBNÁ	DIEL ASR	OBJEKT	SO 01 - HLAVNÝ OBJEKT REKONŠTRUKCIA
STUPEŇ SP A REALIZÁCIA	DÁTUM 07/2017	MIERKA	1:100
UZEMNENIE			č.v.503